安装尺寸
Installation Dimension

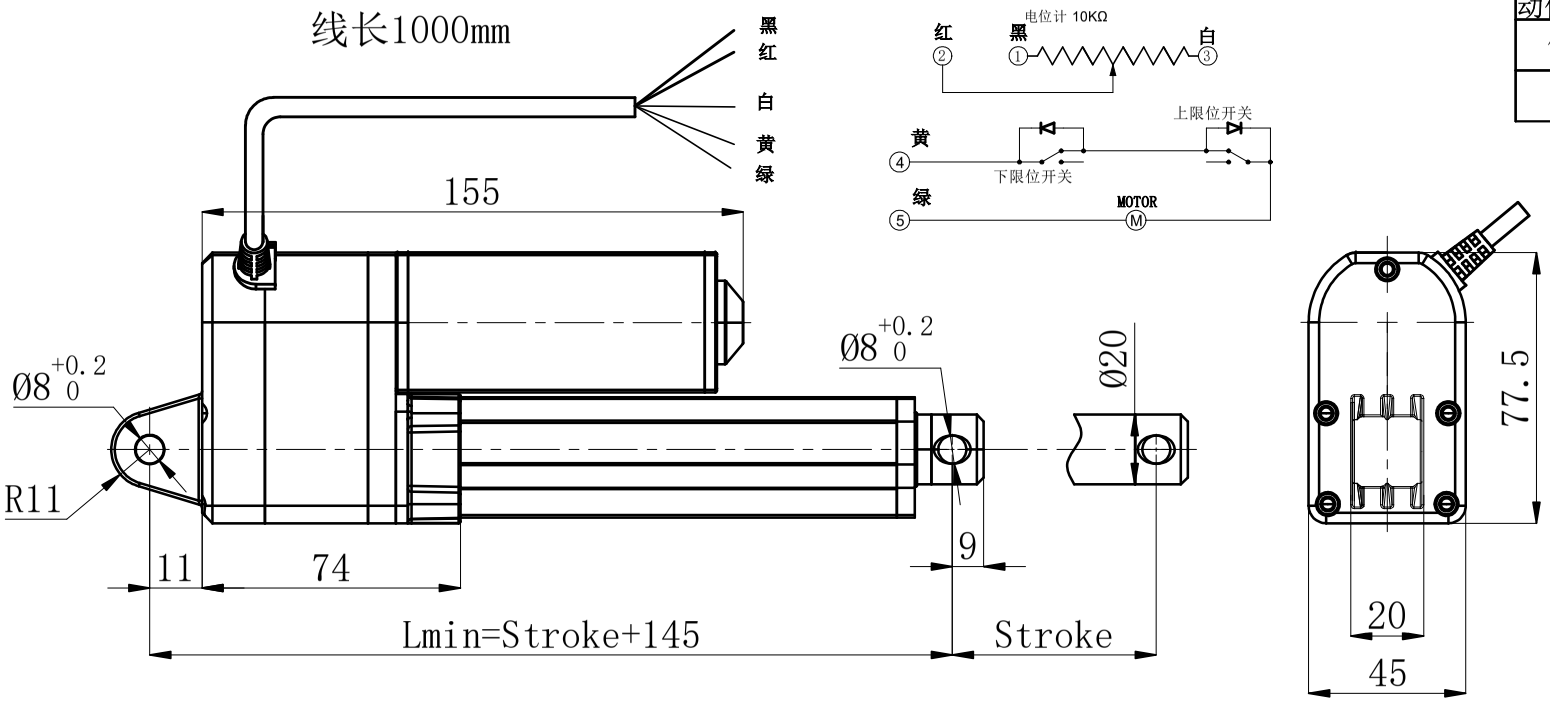

电路原理图:

接线方式		
线色 / 动作	黑色	红色
伸	−	+
缩	+	−

技术参数/Specificatioons								
1	输入电压 Input Voltage	24V DC						
2	最大负载 Load Capacity	2000N						
3	空载速度 Speed	7 mm/s						
4	行程 Stroke	25mm	50mm	100mm	150mm	200mm	300mm	400mm
5	安装距 Lmin	170mm	195mm	245mm	295mm	345mm	445mm	545mm
6	使用频率 Type of duty	10%, 2 min. on/18 min. off						
7	行程开关 Limit switches	内置Inner						
8	环境温度 Operation Temperature	-15℃～45℃						
9	防护等级 Protection Class	IP65						

					名称	安装图	图 号	24-7-2000	
标记	处数	更改文件号	签名	年、月、日	材料		图 法		
设计	周康	20250621	标准化		重量		比例	1:3	共 页 第 页
制图									
审核									
工艺			批准						