UNIT:mm

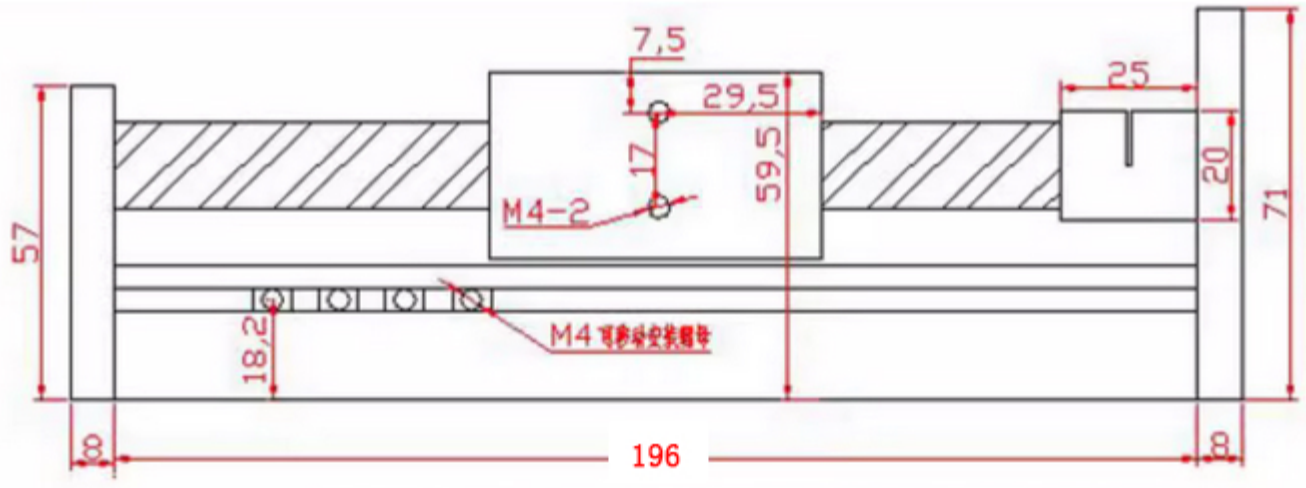

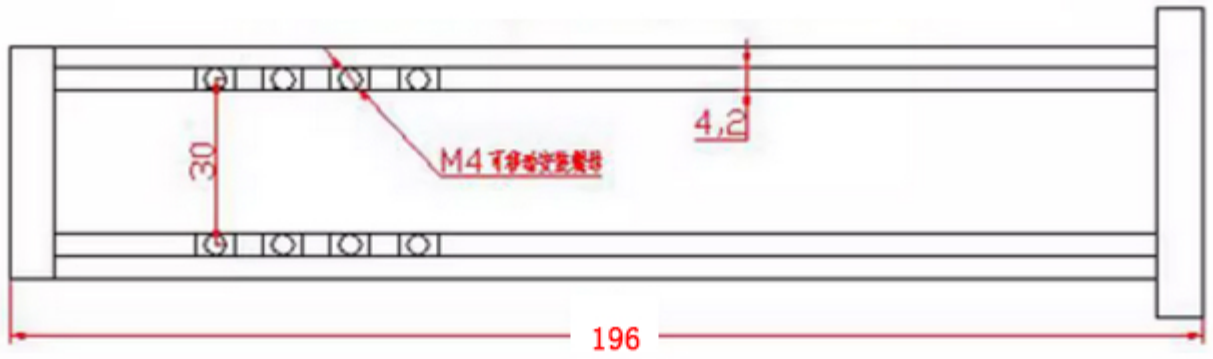

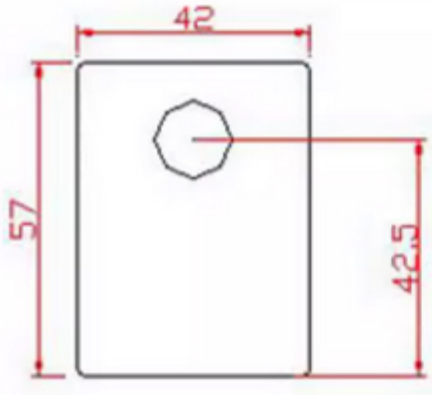

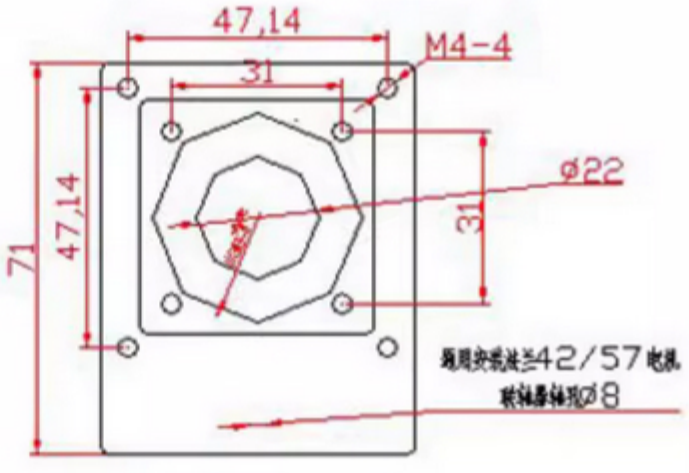

DXG NEMA23 100mm Lineer Hareket Modülü