UNIT:mm

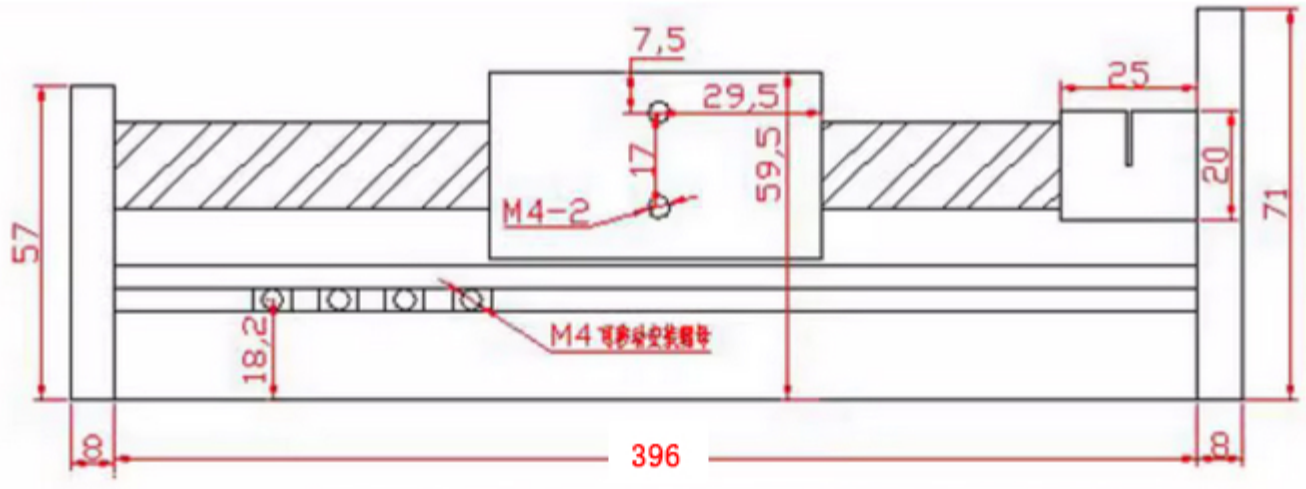

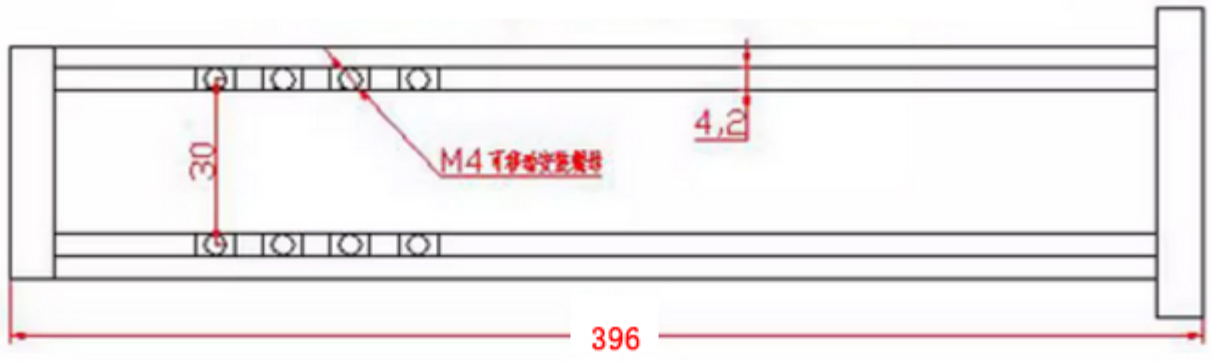

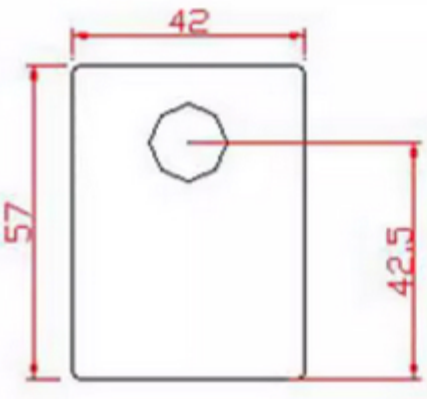

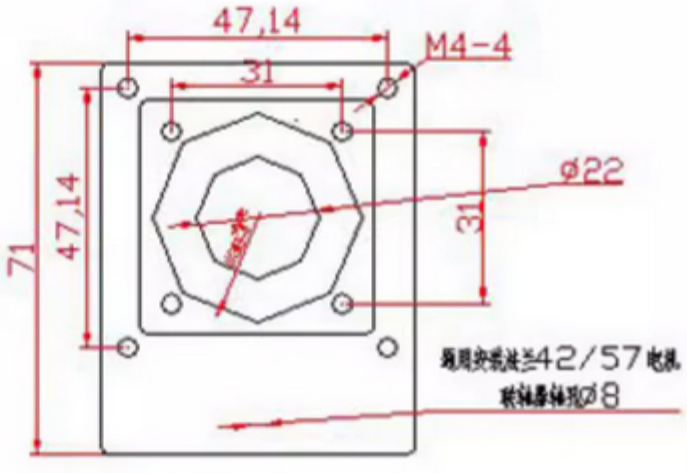

DXG NEMA17 300mm Lineer Hareket Modülü