记号	变更前	变更后	变更时间	版次
1				
2				

产品关键特性▲	产品安全特性★	过程特殊特性◆

未注公差要求			
0~5	6~15	16~30	〉30
±0.05	±0.1	±0.2	±0.3

注：轴取“-”公差，孔取“+”公差，长度取“±”公差.

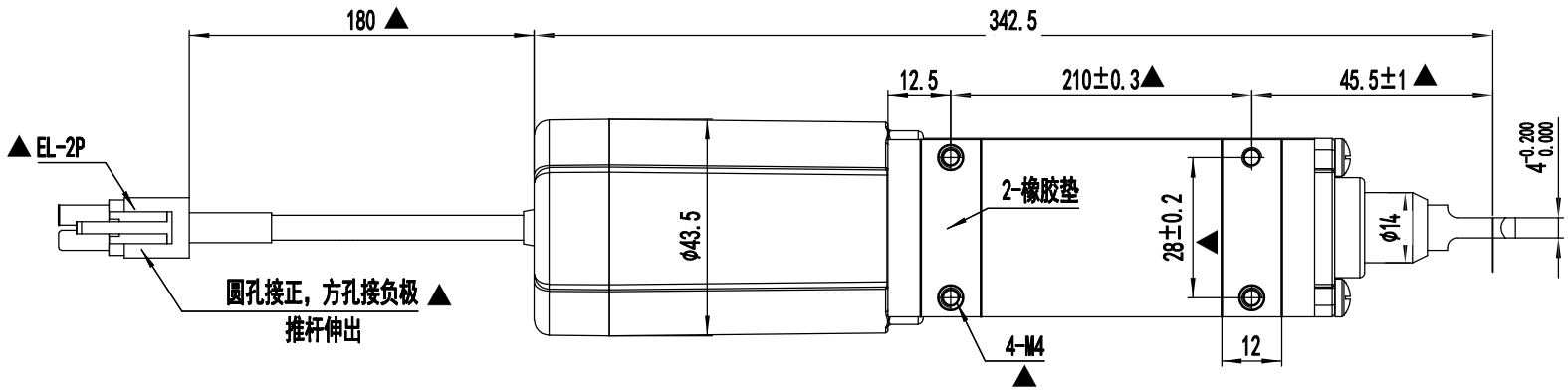

基本参数：

◆1、额定电压：DC 12V;

◆2、空载速度：18±3mm/s;

◆3、功率：10W;

◆4、空载电流：≤0.2A;

5、最大负载：130N。

行程：:200±2mm

外管：235mm

内管：230mm

丝杆：265mm(双头丝杆)

齿轮：1:12齿轮组

电机：03电机

电机线：EL-2P-210长

拉头：D2

开关：2个开关(两端开关停止)

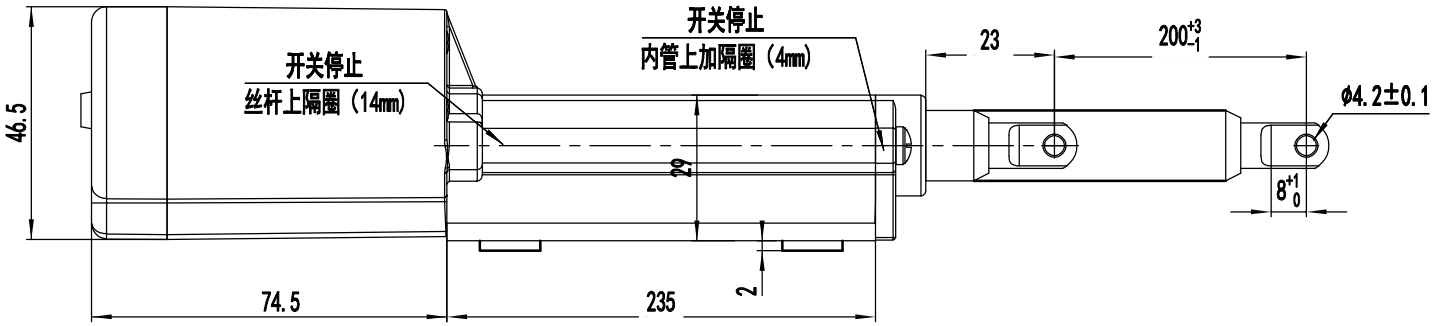

图纸类别	零件图纸

THCOO® 智能驱动	比例 SCALE	2:3	净重 N.G		日期 DATE	2022.03.21	品名 TITLE	SKE电动推杆	料号 PN.	SKE-03-200-D2		版次 REV.	A0
SHAOXING THCOO BEISIMAN INTELLIGENT DRIVEA CO., LTD	核准 APPROVED		校核 CHECKED		制图 DRAWING	刘传碧	材质 MATERIAL		图 号 DRAWING	SKE-03-200-D2	表面 FINISH	N/A