步进闭环伺服一体机
Integrated stepper servo motor

外形图（DIMENSIONS） unit=mm

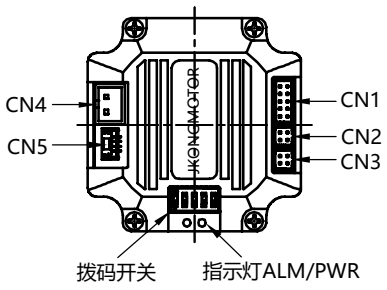

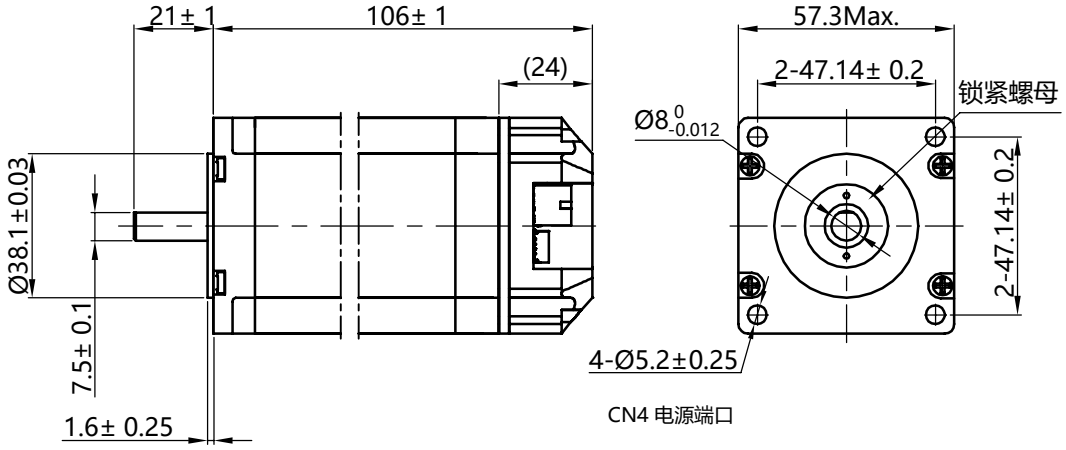

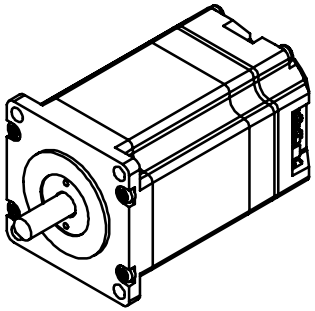

CN1 输出/输入端口

针位Pin No.	电压输出 TTL	功能
1	PUL+	脉冲正端
2	PUL-	脉冲负端
3	DIR+	方向正端
4	DIR-	方向负端
5	EN+	使能正端
6	EN-	使能负端
7	-	-
8	-	-
9	ALM+	报警正端
10	ALM-	报警负端

CN2 通讯端口

针位Pin No.	电压输出 TTL	功能
1	-	-
2	-	-
3	-	-
4	COM	公共端

CN3 通讯端口

针位Pin No.	电压输出 TTL	功能
1	-	-
2	+5V	-
3	-	-
4	COM	公共端

CN4 电源端口

针位Pin No.	电压输出 TTL	功能
1	GND	电源负
2	VCC	电源正

CN5 串口通讯端口

针位Pin No.	名称	功能
1	RXD	串口通讯接收端
2	TXD	串口通讯发送端
3	COM	串口通讯公共端
4	+5V	串口通讯电源

拨码开关

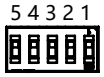

针位Pin No.	功能
1	细分设定
2	
3	
4	
5	电机默认旋转方向设定

规格 Specifications		备注 Comment
1、相数 Number of Phase	2	
2、步距角 Step Angle	1.8° deg.	
3、相电压 Phase Voltage	3.6 V	
4、相电流 Phase Current	3 A	
5、相电阻 Phase Resistance	1.4 Ω ± 10%(20℃)	
6、相电感 Phase Inductance	5 mH± 20%(1kHz 1V RMS)	
7、保持力矩 Holding Torque	2.2 N.m	
8、绝缘等级 Insulation Class	B（130°）;温升 80K Max.	
9、重量 Weight	1.2 kg	

版本 REV.	变 更 内 容 REVISION RECORD	日 期 DATE

设 计 DESIGN	YY 2023.12.15	常州精控电机电器有限公司 www.jkongmotor.com
标准化 STANDARD		规格书 Specification
工 艺 TECHNOLOGY		
审 核 CHECK		
批 准 APPROVE		

品 名 TITLE	步进闭环伺服一体机 Integrated stepper servo motor				
图 号 DWG.NO.	JKISS57-P04A				
材料 MATERIAL		变更标识 ECN SIGN	❊	SIZE	A4
版本 REV.	A	比例 SCALE	1:2	页 SHEET	1 of 1